STAR VALVE

YENİ NESİL VANA TEKNOLOJİLERİ

www.starvalve.com.tr

SV610

ENDÜSTRİYEL TİP TERMOPLASTİK TOPLU ÇEKVALFLER

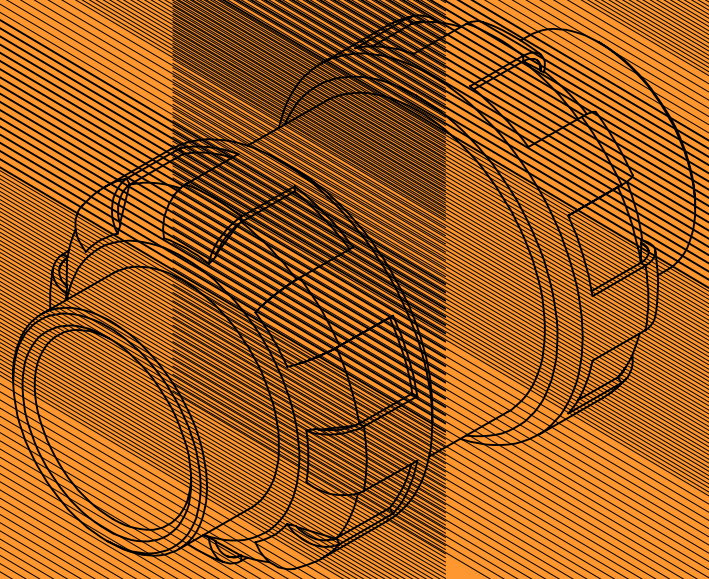

SV610

ENDÜSTRİYEL TİP TERMOPLASTİK TOPLU ÇEKVALFLER

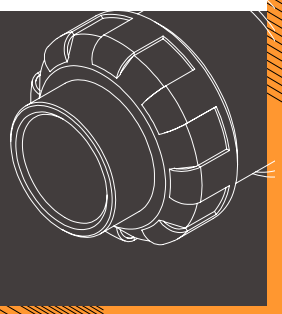

YENİ ÜRÜN KATALOĞU

STAR VALVE

SV610 ENDÜSTRİYEL TİP TERMOPLASTİK TOPLU ÇEKVALFLER

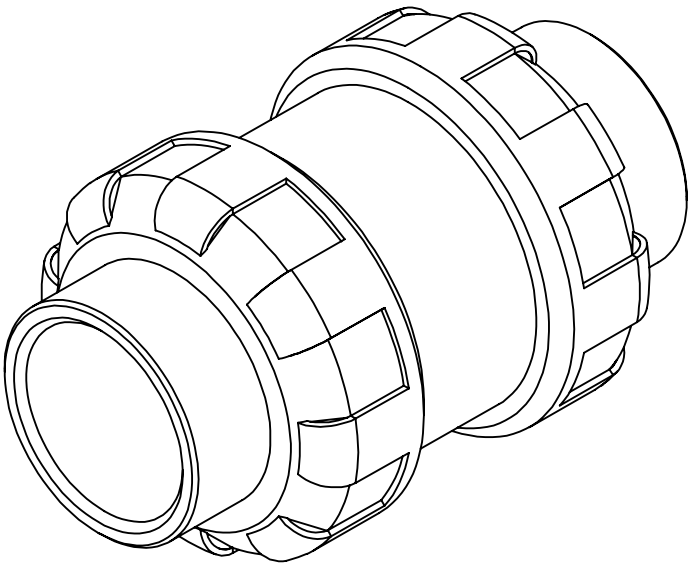

Çekvalfler, tek yönde akışı sağlamak ve geri akışı önlemek için kullanılan vanalardır. Termoplastik toplu tip çekvalfler akış yönündeki basınç sayesinde açılmakta ve akıştan gelen geri basınç ile kapanmaktadır. SV610 serisi toplu çekvalfler hem dikey hem de yatay montaj yapılabilen, U-PVC, C-PVC, PP-H ve PVDF malzeme seçenekleriyle, her türlü ağır endüstriyel uygulamalar için geliştirilmiş, içme suyu standartlarını sağlayan özel tasarım çekvalflerdir. Anti ultraviyole ve antioksidan eklenerek dayanıklılığı arttırılmıştır.

Kullanım alanları arasında, kimya ve petrokimya, gemi inşa ve yat, madencilik, enerji santralleri, su ve atıksu arıtımı ve yüzme havuzları vb. bulunmaktadır.

ENDÜSTRİYEL TİP TERMOPLASTİK **TOPLU** ÇEKVALFLER

SV610 ENDÜSTRİYEL TİP TERMOPLASTİK **TOPLU ÇEKVALFLER**

YENİ NESİL VANA TEKNOLOJİLERİ

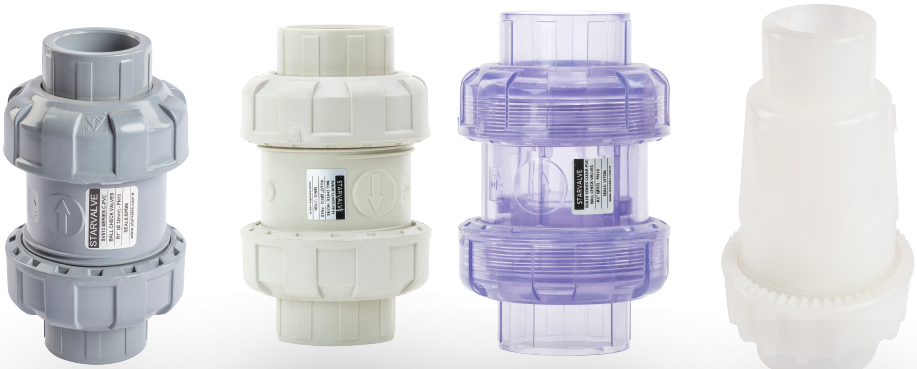

SV610

STARVALVE

ÜRÜN TEKNOLOJİSİ

ENDÜSTRİYEL TİP TERMOPLASTİK
TOPLU ÇEKVALFLER

SV610

STARVALVE VANA MÜHENDİSLİĞİ

- Maksimum 10 bar çalışma basıncı
- R½" ~ R3" (DN15 ~ DN80) ölçülerinde
- İçme suyu standartlarında
- Dikey veya yatay olarak montaj imkanı
- DIN, ANSI, JIS normlarında,
- CaCO3 (Kalsit) ilavesiz saf hammaddeden üretilmiş,
- Güneş ışınlarına karşı UV koruyucu toz ilaveli
- Sevkiyat Öncesi %100 Sızdırmazlık Testi ,
- Ağır Endüstriyel Uygulamaları için geliştirilmiş Özel Dizayn
- Su uygulamaları için EPDM O-Ring, asidik uygulamalar için VITON O-ring seçeneği

ÜRÜN ÖZELLİKLERİ

MALZEME SEÇENEKLERİ

- U-PVC
- C-PVC
- PP-H
- PVDF
- ŞEFFAF PVC

ÇALIŞMA SICAKLIKLARI

- MAXIMUM 55°C
- MAXIMUM 95°C
- MAXIMUM 95°C
- MAXIMUM 140°C
- MAXIMUM 55°C

BAĞLANTI ŞEKİLLERİ

- YAPIŞTIRMA MUFLU BAĞLANTI (U-PVC, C-PVC)
- DIŞLI BAĞLANTILI (U-PVC, C-PVC, PP-H, PVDF)
- SOKET KAYNAK BAĞLANTILI (PP-H, PVDF)
- ALIN KAYNAK BAĞLANTILI (PP-H, PVDF)
- FLANŞ BAĞLANTILI

CONTA SEÇENEKLERİ

- EPDM
- VITON

STARVALVE

KULLANIM ALANLARI

ENDÜSTRİYEL TİP TERMOPLASTİK **TOPLU** ÇEKVALFLER

SV610

- KİMYA VE PETROKİMYA
- SU VE ATIKSU
- HVAC
- GEMİ VE YAT
- MADEN
- DEMİR ÇELİK
- ENERJİ SANTRALİ
- GIDA

ÜRÜN STANDARTLARI

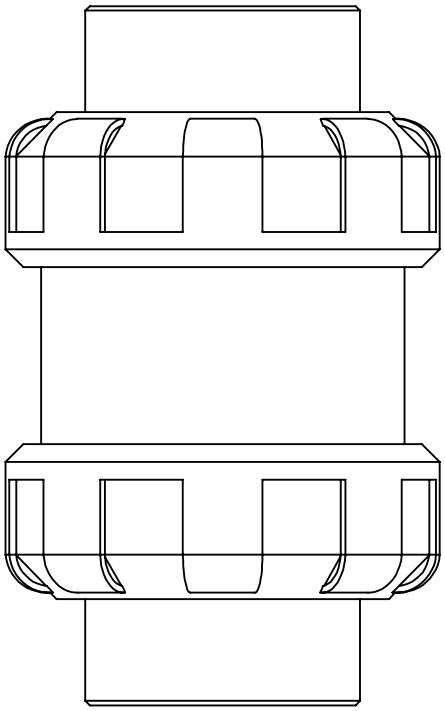

YAPIŞTIRMA MUFLU BAĞLANTI

- EN ISO 1452 (U-PVC)
- EN ISO 15493 (U-PVC,C-PVC)
- BS 4346-1 (U-PVC)
- DIN8063(U-PVC)
- NF T54-028 (U-PVC)
- ASTM D 2467 (U-PVC)
- JIS K 6743 (U-PVC)
- ASTM F 439(C-PVC)

SOKET KAYNAK BAĞLANTILI

- EN ISO 15494 (PP-H)
- EN ISO 10931 (PVDF)

DİŞLİ BAĞLANTILI

- ISO 228-1 (U-PVC,C-PVC,PP-H),
- DIN 2999 (U-PVC-C-PVC,PP-H),
- ASTM D 2467 (U-PVC),
- JIS B 0203(U-PVC),
- ASTM F437(C-PVC)

TEST YÖNTEMLERİ VE SERTİFİKALAR

- EN ISO 16137
- EN ISO 10931
- ISO 9393
- CE : 2014/68/EU
- ISO : ISO 9001:2015

ÇALIŞMA BASINCI

- MAX.16 BAR

STARVALVE

ZORLU PROSESLERDE HIZLI VE DOĞRU ÇÖZÜM

STARVALVE

TEKNİK VERİLER

ENDÜSTRİYEL TİP TERMOPLASTİK
TOPLU ÇEKVALFLER

MALZEME ÖZELLİKLERİ

U-PVC/PP-H ENDÜSTRİYEL TİP TOPLU ÇEKVALFLER

R1/2”-R2” (Ø20 - Ø 63) ölçülerinde ;

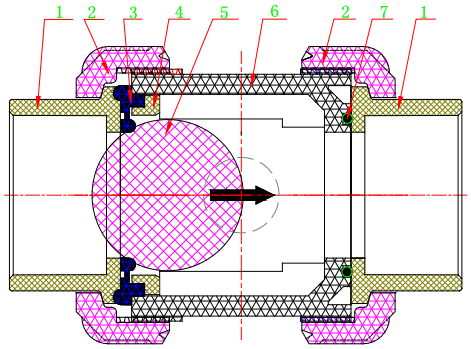

NO	Parça	Malzeme	Adet
1	Kole	U-PVC/PP-H	2
2	Rakor	U-PVC/PP-H	2
3	Sızdırmazlık Rondelası	EPDM/VITON	1
4	Conta	U-PVC/PP-H	1
5	Küre	U-PVC/PP-H	1
6	Gövde	U-PVC/PP-H	1
7	O-Ring	EPDM/VITON	1

MALZEME ÖZELLİKLERİ

U-PVC/PP-H ENDÜSTRİYEL TİP TOPLU ÇEKVALFLER

R21/2"-R3" (Ø75 - Ø 90) ölçüleri için ;

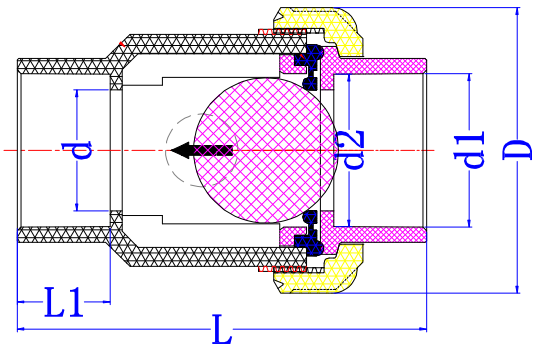

NO	Parça	Malzeme	Adet
1	Kole	U-PVC/PP-H	1
2	Rakor	U-PVC/PP-H	1
3	Sızdırmazlık Rondelası	EPDM/VITON	1
4	Conta	U-PVC/PP-H	1
5	Küre	U-PVC/PP-H	1
6	Gövde	U-PVC/PP-H	1

MALZEME ÖZELLİKLERİ

C-PVC ENDÜSTRİYEL TİP TOPLU ÇEKVALFLER

R1/2"-R4"(Ø20 - Ø 110) ölçülerinde ;

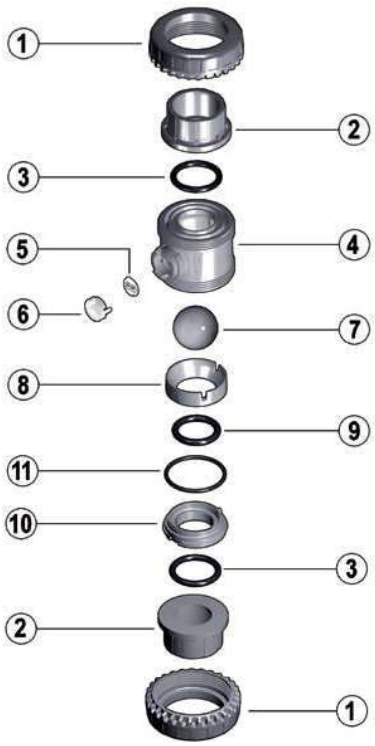

NO	Parça	Malzeme	Adet
1	Rakor	C-PVC	2
2	Kole	C-PVC	2
3	Soket Contası	EPDM/VITON	2
4	Gövde	C-PVC	1
5	Etiket tutucu	C-PVC	1
6	Şeffaf Koruma Kapağı	PVC	1
7	Küre	C-PVC	1
8	Salmastra bileziği	C-PVC	1
9	Küre contası	EPDM/VITON	1
10	Küre conta taşıyıcısı	C-PVC	1
11	O-ring	EPDM/VITON	1

MALZEME ÖZELLİKLERİ

PVDF ENDÜSTRİYEL TİP TOPLU ÇEKVALFLER

R1/2"-R2"(Ø20 - Ø 63) ölçüleri için ;

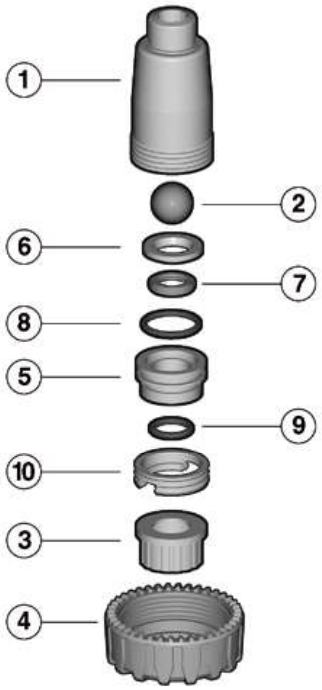

NO	Parça	Malzeme	Adet
1	Gövde	PVDF	1
2	Küre	PVDF	1
3	Kole	PVDF	1
4	Rakor	PVDF	1
5	Küre conta taşıyıcısı	PVDF	1
6	Salmastra bileziği	PVDF	1
7	Küre Contası	VITON	1
8	O-ring	VITON	1
9	Soket contası	VITON	1
10	Küre conta taşıyıcısı	PVDF	1

STARVALVE

ÖLÇÜLER

ENDÜSTRİYEL TİP TERMOPLASTİK
TOPLU ÇEKVALFLER

ÖLÇÜLER

1) U-PVC/PP-H Endüstriyel Tip Toplu Çekvalfler
R1/2"-R2" (Ø20 - Ø 63) ölçülerinde ;

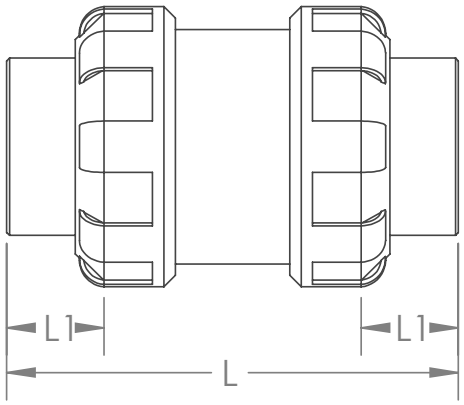

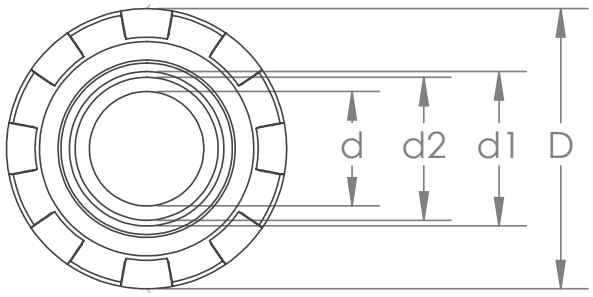

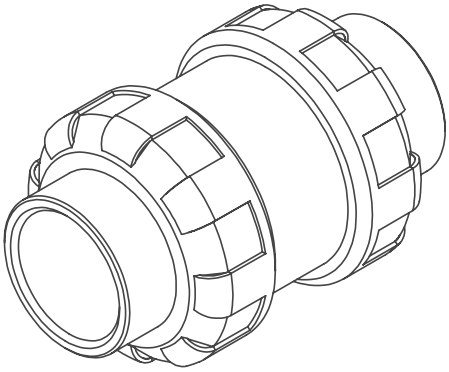

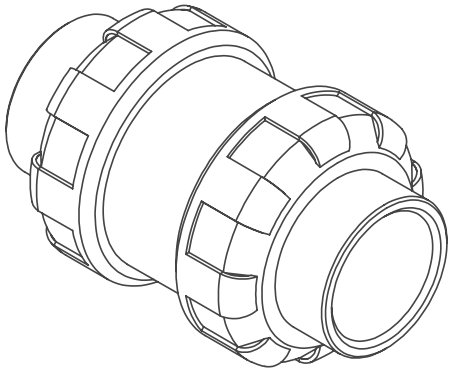

ÖLÇÜ			MONTAJ BOYU	BOYUTLAR				AĞIRLIK
d(mm)	DN	R Inch	L(mm)	L1	d1	d2	D	KG
20	DN15	½"	91	23	20,25	20,05	54	0,148
25	DN20	¾"	106,5	26	25,25	25,05	63	0,19
32	DN25	1"	125	29	32,25	32,05	73,5	0,3
40	DN32	1¼"	141	33	40,25	40,05	84,5	0,46
50	DN40	1½"	150,5	35,5	50,25	50,05	98	0,675
63	DN50	2"	169,5	38,5	63,25	63,05	119	1,08

ÖLÇÜLER

2) U-PVC/PP-H Endüstriyel Tip Toplu Çekvalfler
R2-1/2"-R3" (Ø75 - Ø 90) ölçülerinde ;

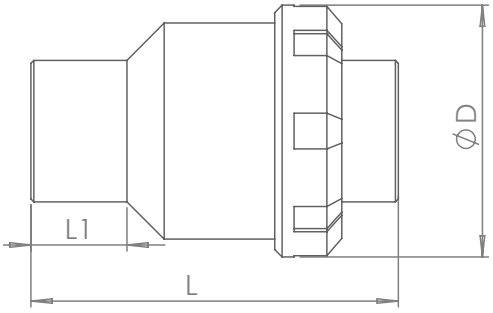

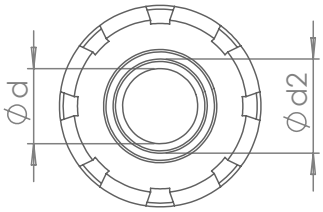

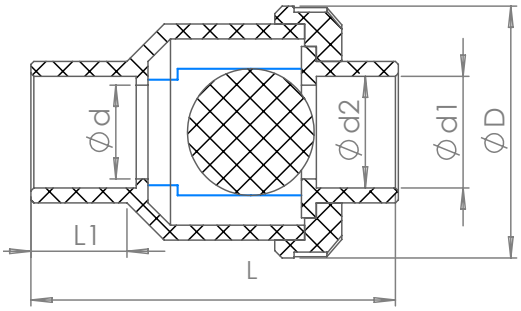

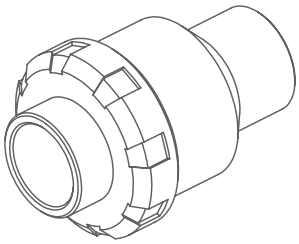

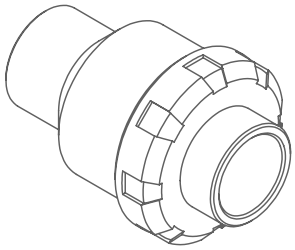

ÖLÇÜ			MONTAJ BOYU	BOYUTLAR				AĞIRLIK
d(mm)	DN	R Inch	L(mm)	L1	d1	d2	D	KG
75	DN65	2½"	245	64,5	75,25	75,05	150	2,6
90	DN80	3"	270	70	90,35	90,05	169	3,3

ÖLÇÜLER

3) C-PVC Endüstriyel Tip Toplu Çekvalfler
R1/2"-R4" (Ø20 - Ø 110) ölçülerinde ;

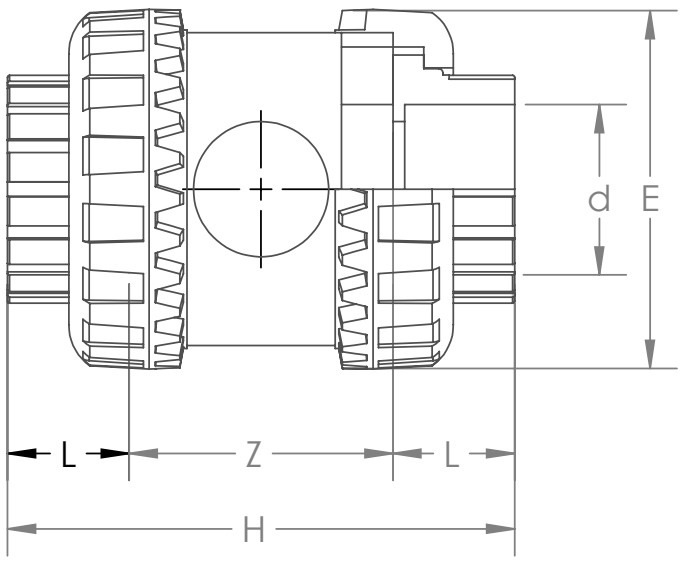

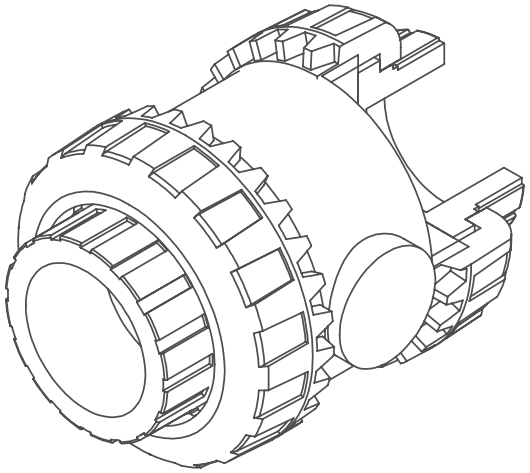

ÖLÇÜ			MONTAJ BOYU	BOYUTLAR			AĞIRLIK
d(mm)	DN	R Inch	H(mm)	L	Z	E	KG
16	DN10	3/8"	82	14	54	54	0,145
20	DN15	½"	82	16	50	54	0,148
25	DN20	¾"	91	19	53	63	0,19
32	DN25	1"	103	22	59	72	0,3
40	DN32	1¼"	120	26	68	85	0,46
50	DN40	1½"	139	31	77	100	0,675
63	DN50	2"	174	38	98	118	1,08
75	DN65	2½"	211	44	123	157	2,6
90	DN80	3	248	51	146	174	3,3
110	DN100	4	283	61	161	212	5,77

ÖLÇÜLER

4) PVDF Endüstriyel Tip Toplu Çekvalfler R1/2"-R2" (Ø20 - Ø 63) ölçülerinde ;

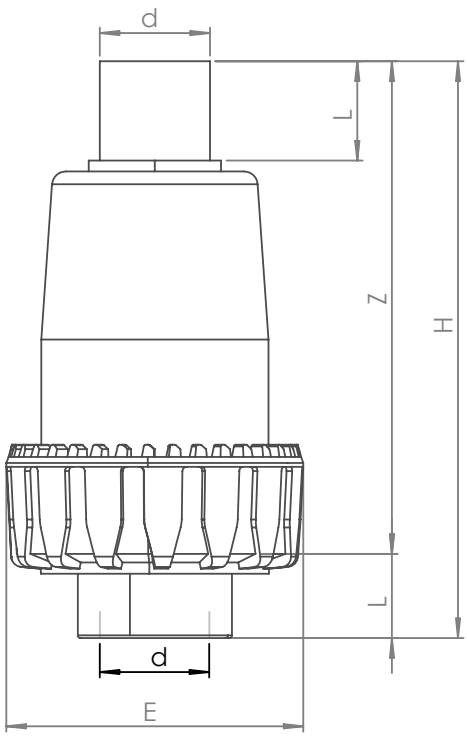

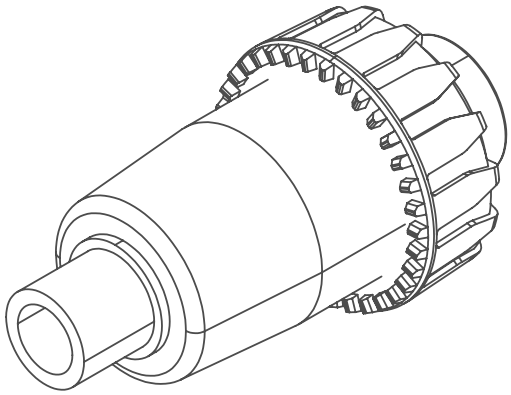

ÖLÇÜ			MONTAJ BOYU	BOYUTLAR			AĞIRLIK
d(mm)	DN	R Inch	H(mm)	L	Z	E	KG
20	DN15	½"	104	16	88	54	0,15
25	DN20	¾"	125	19	106	65	0,26
32	DN25	1"	148	22	126	74	0,39
40	DN32	1¼"	171	26	145	86	0,6
50	DN40	1½"	189	31	158	98	0,82
63	DN50	2"	222	38	184	119	1,42

STAR VALVE

YENİ NESİL VANA TEKNOLOJİLERİ

www.starvalve.com.tr

Kocaeli Kobi OSB, Köseler Mah.
22. Sok. No: 39 ,41455
Dilovası / KOCAELİ / TÜRKİYE

Tel: +90 216 593 20 33

Fax: +90 216 593 20 34