TEMEL TASARIM ÖZELLİKLERİ

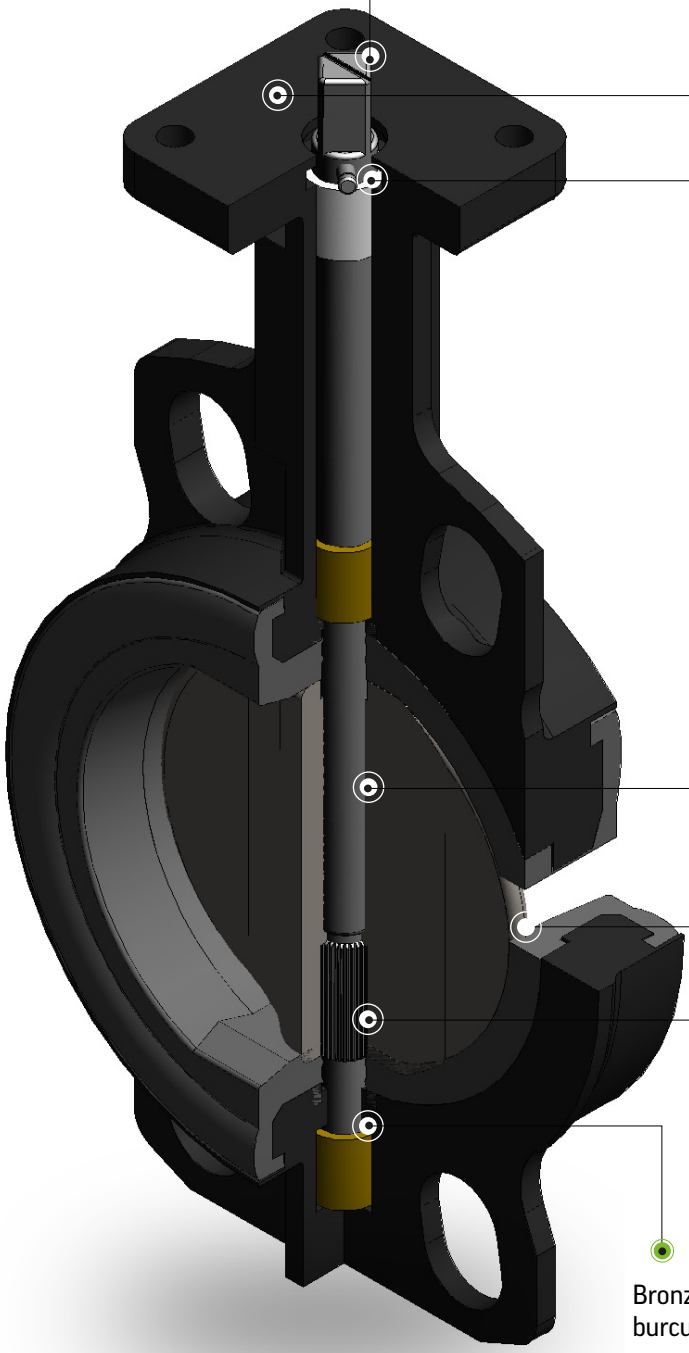

Direkt aktüatör montajına uygun akış yönü göstergeli 45˚ dönük kare mil.

ISO 5211 direkt aktüatör montajına uygun tepe flanş.

Delrin üst yataklama burcu.

Milin bir bütün halinde olması; klapenin eğilmesini engellediği gibi, kolay bakım yapılabilmesini de sağlamaktadır.

Her türlü kimyasal prosese uygun ve kolay değiştirilebilir Conta seçenekleri

Broşlama tekniği ile daha dayanıklı mil mukavemeti.

Bronz alt yataklama burcu.